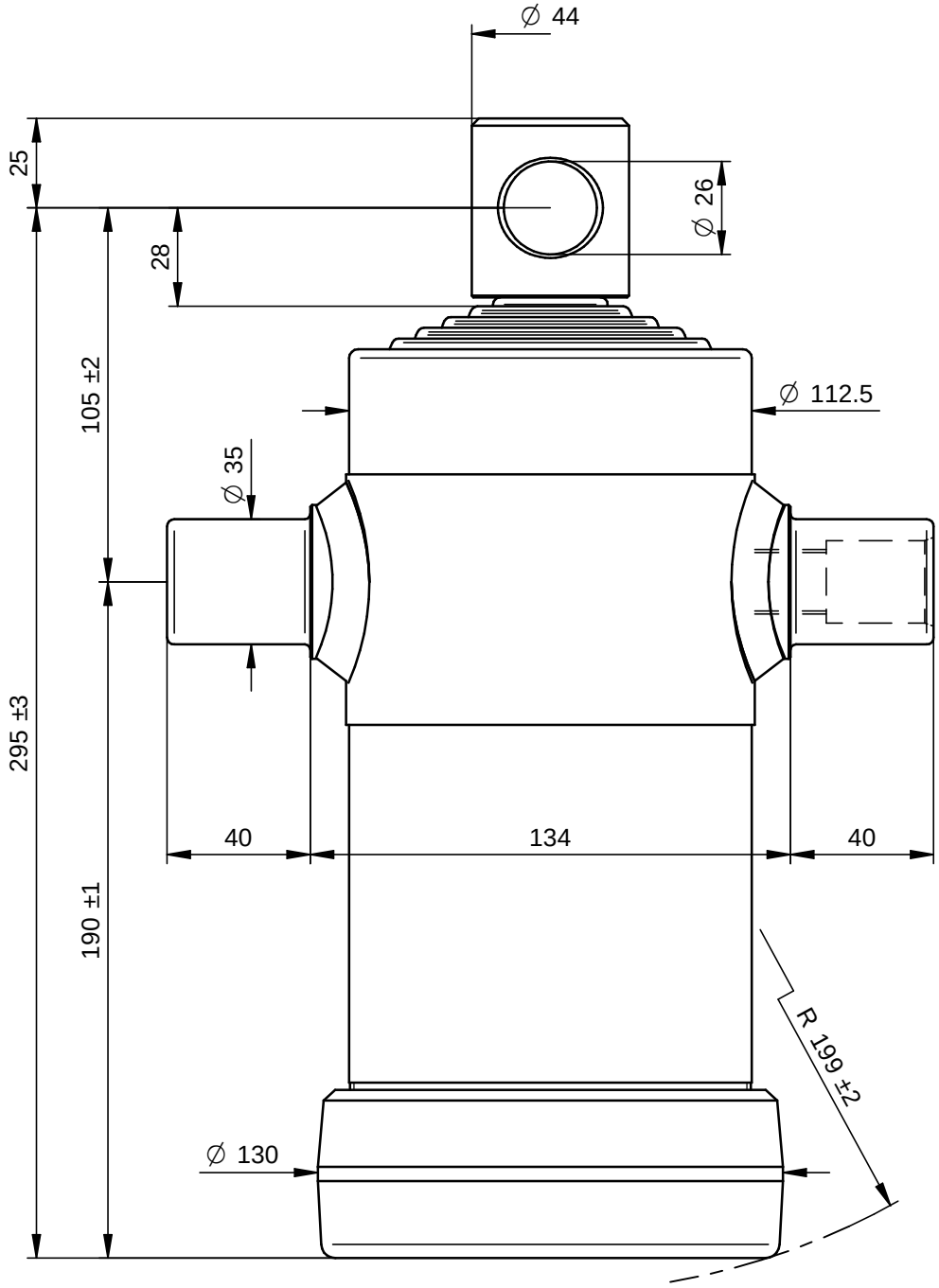

PORTATA MASSIMA A 180 Bars 5 Ton.

DI NATALE
BERTELLI SPA

Questo disegno è proprietà della Di Natale - Bertelli S.p.A., ogni riproduzione e/o cessione, è vietata a norma di legge

Descrizione / Description: Cil. Telescopico 5x0830x112 F. Ø26			DISEGNO 14361F — Rev -
Corsa/Stroke mm: 830	Press. Max. Bars: 180		CODICE **5021F**
Lunghezza/lenght mm: 240	Olio/Oil Lt.: 3,2	18,3 kg	
Trattamento/Treatment : tenifer		SCALA 1:2	DATA 01/03/11 — DATA 01/03/11
Diametro sfilate: 32-46-61-76-91			DISEGNATO : GM — APPROVATO : DL
File: S:\Complessivi\14361F.dft			

Modifiche
-
-
-
-
-
-